USER MANUAL

EIGHT®

Integrated Helmet

BLiNC WIRELESS INTEGRATED COMMUNICATION

MP3 INTERCOM GPS

Introduction Bluetooth

La technologie Bluetooth est une communication radio à courte portée technologie destinée à remplacer les câbles entre les appareils électroniques. La technologie utilise une gamme de fréquences disponible dans le monde entier destinée à assurer la compatibilité des communications dans le monde entier. Vous pouvez connecter votre casque à votre téléphone ou tout appareil compatible Bluetooth qui prend en charge le profil écouteurs ou mains libres. Quand le casque est connecté sur votre téléphone portable, vous pouvez gérer les appels sortants, écoutez de la musique et ajustez la volume, en utilisant les boutons de l'appareil. Le système peut se connecter aux mobiles, lecteurs de musique et systèmes GPS qui sont compatibles Bluetooth. Le système intégré au casque est composé d'une unité de batterie discrète, de boutons de commande, d'un microphone et d'écouteurs.

Mise en garde

Écouter de la musique ou une voix avec un écouteur à plein volume peut endommager votre audition. Bien que les zones extérieures de l'appareil soient imperméables, nous vous conseillons de vous assurer que les éléments intérieurs ne soient pas exposés à l'eau, ni à aucune autre substance étrangère.

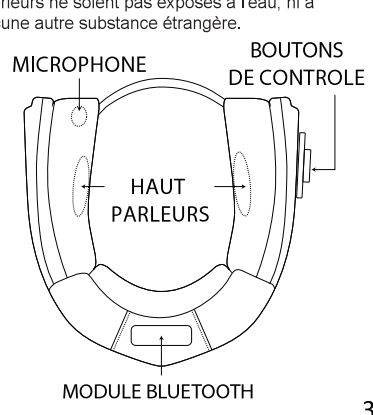

Commandes des boutons de l'appareil

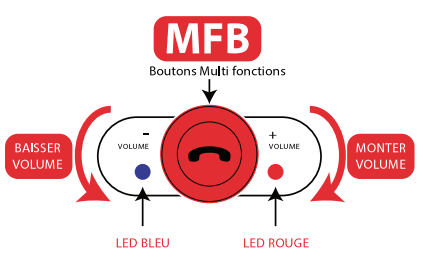

Allumer l'appareil
Appuyez sur le bouton MFB pendant environ 2 secondes, le voyant bleu clignote et avertir la «Mise sous tension».

Eteindre l'appareil
Appuyez sur le bouton MFB pendant environ 5 secondes, le voyant rouge clignote et avertit la «Mise hors tension».

Appareiller avec un téléphone
Assurez-vous que le micro-casque est hors tension. Appuyez sur le bouton MFB pendant au moins 5 secondes jusqu'à ce que le La LED clignote alternativement en rouge et en bleu et vous entendrez un message vocal indiquant «Jumelage» dans les haut-parleurs.

Activez votre fonction Bluetooth sur votre téléphone portable. Votre téléphone portable va maintenant analyser les appareils à proximité et trouver un appareil appelé «CASQUE BLUETOOTH». Veuillez permettre à votre téléphone mobile de s'associer à cet appareil. Lorsque la liaison est terminée et que le casque est prêt à être utilisé, vous entendrez un message vocale de la part du casque indiquant «Jumelage réussi» dans les haut-parleurs. Une fois la liaison établie entre les deux appareils, les voyants du casque passent des voyants rouges et bleus clignotants à un voyant bleu uniquement.

Remarque : Si un code PIN est requis par votre téléphone portable, veuillez saisir «0000». Si vous avez jumelé le casque avec votre téléphone, le kit oreillette se connectera avec votre téléphone automatiquement lorsque vous le rallumez.

Jumelage avec un deuxième appareil Bluetooth ou un téléphone portable

Le jumelage Bluetooth multipoint permet au casque de connecter deux périphériques Bluetooth en même temps. Vous pouvez coupler le premier et le deuxième périphérique Bluetooth ou le téléphone portable au casque en suivant les instructions du procédures simples dans «Jumelage avec votre téléphone portable». Une fois que le deuxième appareil Bluetooth ou le téléphone mobile a confirmé que le couplage est terminé, sélectionnez le casque dans la liste des appareils sur votre premier appareil Bluetooth ou téléphone portable. Le kit oreillette est prêt à être utilisé pour deux périphériques Bluetooth ou téléphones portables. Vous pouvez coupler le premier et le deuxième périphérique Bluetooth ou le téléphone portable au casque en suivant les procédures simples décrites dans «Jumelage avec votre téléphone portable». Une fois que le deuxième périphérique Bluetooth ou le téléphone mobile a confirmé que le couplage est terminé, sélectionnez le casque dans la liste des périphériques de votre premier périphérique Bluetooth ou téléphone mobile. Le kit oreillette est prêt à être utilisé par deux périphériques Bluetooth ou téléphones mobiles.

Intercom:

ETAPE 1

REGLAGE PILOTE & PASSAGER
MODE DE RECHERCHE
Assurez-vous que le kit oreillette est hors tension. Appuyez sur le bouton MFB et maintenez-le enfoncé pendant au moins 5 secondes.

ETAPE 2

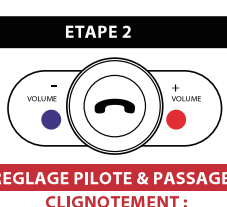

REGLAGE PILOTE & PASSAGER
CLIGNOTEMENT :
La LED clignote alternativement en rouge et bleu.

ETAPE 3

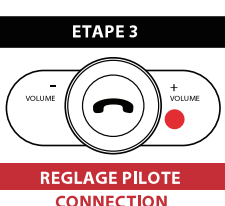

REGLAGE PILOTE
CONNECTION
Appuyez et relâchez immédiatement le bouton MFB, attendez jusqu'à ce que la Led rouge arrête de clignoter.

REGLAGE PASSAGER
CONNECTION
Ne rien faire, attendre la connexion du pilote, après cela les leds rouges arrêtent de clignoter.

Les casques sont maintenant prêts pour l'interphone: le conducteur ou le passager établira automatiquement une connexion entre les deux casques en appuyant une fois sur le bouton MFB.

Vous pouvez mettre fin aux appels intercom en appuyant à nouveau sur MFB.

Interphone début / fin
Appuyez sur le bouton MFB pour démarrer ou terminer l'interphone.
Composition vocale
Faites tourner le bouton MFB deux fois dans le sens des aiguilles d'une montre.
Rappel du dernier numéro
Faites tourner le bouton MFB deux fois dans le sens anti-horaire.
Répondre à un appel
Lorsque le casque sonne, vous pouvez appuyer sur le bouton MFB pour répondre à l'appel ou l'appareil repondra automatiquement après 8 secondes.
Rejeter un appel
Lorsque le casque sonne, vous pouvez double-cliquer sur MFB.
Mettre fin à un appel
Appuyez sur le bouton MFB pour mettre fin à l'appel.
Musique jouer / pause
Double-cliquez sur le bouton MFB pour lire ou mettre en pause la musique.

Chanson précédente ou suivante
Chanson précédente : Tournez le bouton MFB dans le sens des aiguilles d'une montre et maintenez-le enfoncé pendant environ 1 seconde. Réactivez ensuite le bouton pour passer à la chanson précédente. (Certains téléphones portables / lecteurs de musique rejouent uniquement la musique en cours de lecture)
Prochaine chanson : tournez le bouton MFB dans le sens anti-horaire et maintenez-le enfoncé pendant environ 1 seconde, puis relâchez le bouton pour passer à la chanson suivante.

Ajuster le volume
Si vous tournez le bouton MFB dans le sens des aiguilles d'une montre ou dans le sens contraire des aiguilles d'une montre, le volume du haut-parleur sera ajusté pendant l' appel (appel mobile ou interphone). Chaque rotation ajustera le volume d'un cran jusqu'au maximum ou lau minimum.

Vérification de la batterie
Tournez le bouton MFB et maintenez-le enfoncé pendant 1 seconde pour entendre le message indiquant la capacité de la batterie.

Avertissement de batterie faible
Lorsque la batterie est faible, le voyant rouge clignote toutes les 5 secondes et vous entendrez un message vocal indiquant «Batterie faible».

Chargement de l'appareil
Vous pouvez charger l'appareil en connectant le câble USB fourni à un port USB de l'ordinateur ou à un chargeur mural USB. Le voyant à LED est rouge fixe pendant le chargement de l'appareil et le voyant à LED s'éteint lorsque la batterie est complètement chargée. Il faut environ 3 heures pour une charge complète.

NOTES:

ITALIANO

EIGHT®

Integrated Helmet

BLiNC WIRELESS INTEGRATED COMMUNICATION

MP3 INTERCOM GPS

Introduzione
Il sistema di comunicazione integrato nel vostro casco è basato sulla tecnologia senza fili Bluetooth. La technologia Bluetooth è une specifica industriale che permette una connessione senza fili tra apparati elettronici e sostituisce l'uso di cavi. Questa tecnologia fornisce un metodo standard, economico e sicuro per scambiare informazioni tra dispositivi diversi, attraverso una frequenza radio sicura a corto raggio. Potete connettere il sistema di comunicazione che è integrato nel vostro casco, con il vostro telefono e con qualsiasi altro apparecchio elettronico dotato di tecnologia Bluetooth, che supporti il profilo HeadSet, il profilo HFP Handsfree e il profilo A2DP per l'ascolto di musica stereo ad alta qualità.
Quando il vostro casco è connesso con un telefono, è possibile fare o ricevere telefonate e ascoltare la musica dal cellulare, aggiustando il volume tramite la rotella di controllo esterna.
Il sistema BLiNC™ integrato nel vostro casco è composto da un modulo sigillato che contiene la scheda con i chip elettronici e la batteria al litio, che sono ospitati in un alloggiamento di plastica

nella parte posteriore del casco, due altoparlanti stereo, un microfono e la rotella di comando esterna, oltre che dai cavi di collegamento. Vedi la Figura 1 qui sotto.
Attenzione:
Non bagnare il modulo sigillato, né il carica batteria. Ascoltare musica ad alto volume da altoparlanti situati presso l'orecchio, può danneggiare il vostro udito!

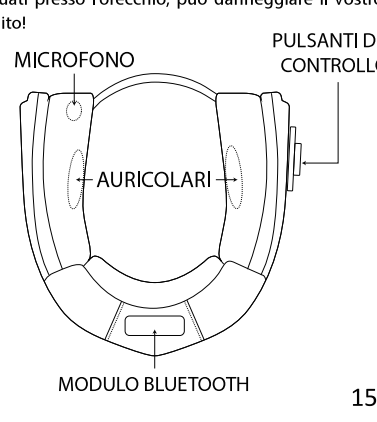

Bluetooth Headset Control Buttons

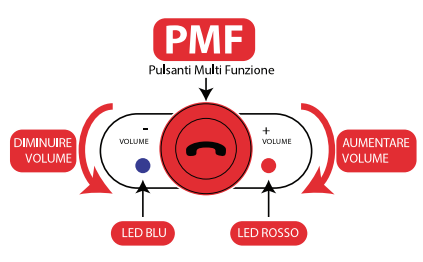

Accensione
Premere il pulsante PMF per circa 2 secondi, vedrete il LED blu lampeggiare e il dispositivo si accenderà.

Spegnimento
Premere il pulsante PMF per circa 2 secondi, vedrete il LED rosso lampeggiare e il dispositivo si spegnerà.

Accoppiamento con il telefono
IMPORTANTE: Assicurarsi che il dispositivo sia spento! Premere il pulsante PMF per almeno 5 secondi fino a quando i LED rosso e blu lampeggeranno,

dopodichè udirete "pairing" negli auricolari.
Abilita la funzione bluetooth sul tuo cellulare. Il telefono scansionerà i dispositivi vicini e troverà un dispositivo chiamato "BLUETOOTH HELMET".
Associate il cellulare a questo dispositivo. Il led rosso smetterà di lampeggiare, mentre quello blu continuerà a lampeggiare più lentamente. Al termine dell'operazione si sentirà un messaggio vocale dall'auricolare che confermerà la buona riuscita dell'operazione: "PAIRING SUCCESSFULL". se il tuo cellulare richiede un codice PIN, inserisci "0000".
La procedura descritta sopra va eseguita solo una volta. Il dispositivo Bluetooth si collegherà automaticamente al telefono ad ogni successiva accensione.

Accoppiamento con un secondo dispositivo Bluetooth o cellulare
Il modulo Bluetooth può essere connesso a due dispositivi contemporaneamente seguendo la procedura descritta sopra.

Intercom:

PRIMO PASSO

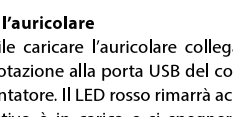

IMPOSTAZIONI PER PASSEGGERO E PILOTA
ATTIVARE MODALITA' CONNESSIONE:
Assicurarsi che il modulo sia spento.
Tenere premuto per almeno 5 secondi il pulsante PMF.

SECONDO PASSO

IMPOSTAZIONI PER PASSEGGERO E PILOTA
MODALITA PARING:
I LED blu e rosso lampeggiano.

TERZO PASSO

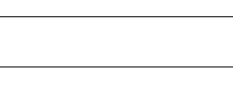

PILOTA
CONNESSIONE:
Premere e rilasciare immediatamente il pulsante PMF, aspettare qualche secondo fino a che il led rosso si spegne.

PASSEGGERO
CONNESSIONE:
NON FARE NIENTE, attendere la connessione dall'altro casco, dopodiché il led rosso si spegne

I caschi adesso sono pronti per essere usati in modalità intercom: per attivare la connessione basterà premere su uno dei due caschi il pulsante PMF.

Inizio / Fine Intercom
Con entrambi i dispositivi accesi, premere su uno dei due dispositivi il pulsante PMF per avviare o terminare l'intercom.

Comandi vocali
Ruotare il PMF 2 volte in senso orario.

Ricomposizione ultimo numero
Ruotare il pulsante PMF due volte in senso antiorario.

Rispondi a una chiamata
Quando il telefono squilla, premere il pulsante PMF per rispondere alla chiamata o il sistema risponderà automaticamente dopo 8 secondi.

Rifiuta una chiamata
Quando l'auricolare squilla, è possibile fare doppio clic sul pulsante PMF per rifiutare la chiamata.

Termina una chiamata
Premere il tastoPMF per terminare la chiamata.

Riproduzione / pausa della musica
Fare doppio clic sul pulsante PMF per riprodurre o mettere in pausa la musica.
Nota: non tutti i telefoni supportano questa funzione.

Canzone precedente o successiva
Canzone precedente: ruotare il pulsante PMF in senso orario e tenerlo in posizione per circa 1 secondo, quindi il pulsante andrà al brano precedente.
Canzone successiva: ruotare il pulsante PMF in senso antiorario e tenerlo in posizione per circa 2 secondi poi rilasciare per passare alla canzone successiva.

Regolazione del volume
Ruotando il pulsante PMF in senso orario o antiorario si regola il volume. Ogni scatto regola il volume di un livello fino al raggiungimento del volume massimo..

Controllo della batteria
Accendi il dispositivo, ruota il pulsante PMF e tienilo in posizione per 1 secondo, sentirai negli auricolari il livello della batteria.

Avviso batteria scarica
Quando la batteria è scarica, il LED rosso lampeggerà ogni 5 secondi e si sentirà un messaggio vocale che dice "BATTERY LOW".

Caricare l'auricolare
È possibile caricare l'auricolare collegando il cavo USB in dotazione alla porta USB del computer o ad un alimentatore. Il LED rosso rimarrà acceso mentre il dispositivo è in carica e si spegnerà quando la batteria è completamente carica. Ci vogliono circa 3 ore per caricare completamente il dispositivo.

NOTES: