CODICE part number	DENOMINAZIONE description
0298AA.8B.04	DISPOSITIVO CON CONFEZIONE IN SACCHETTO PER RICAMBIO spare switch packaged into plastic bag
0298AA.8B.03	DISPOSITIVO CON CONFEZIONE INDUSTRIALE IN CONTENITORI A RENDERE manufacturing packaging switch into plastic case to be returned
0298AA.8B.01	DISPOSITIVO CON CONFEZIONE INDUSTRIALE IN SACCHETTO manufacturing packaging switch into plastic bag

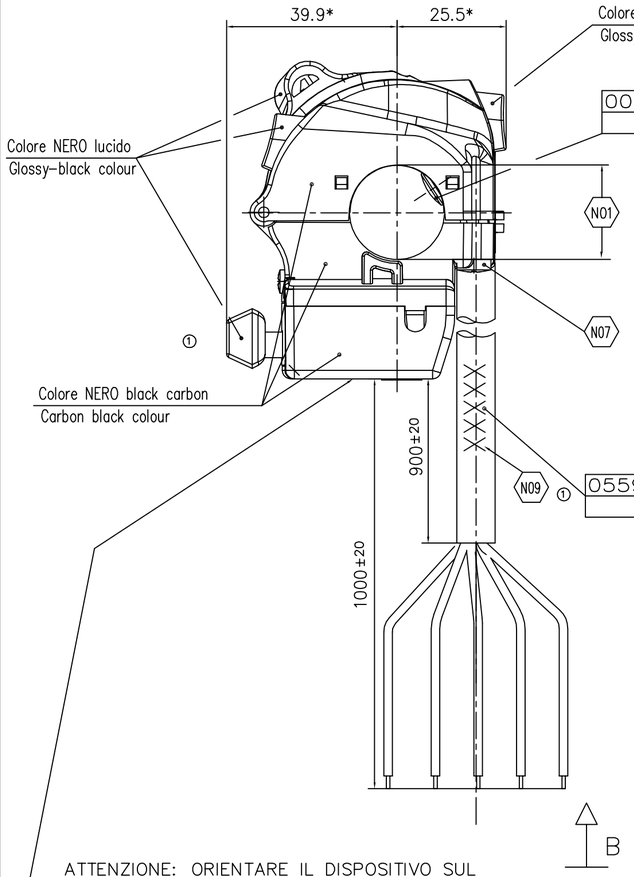

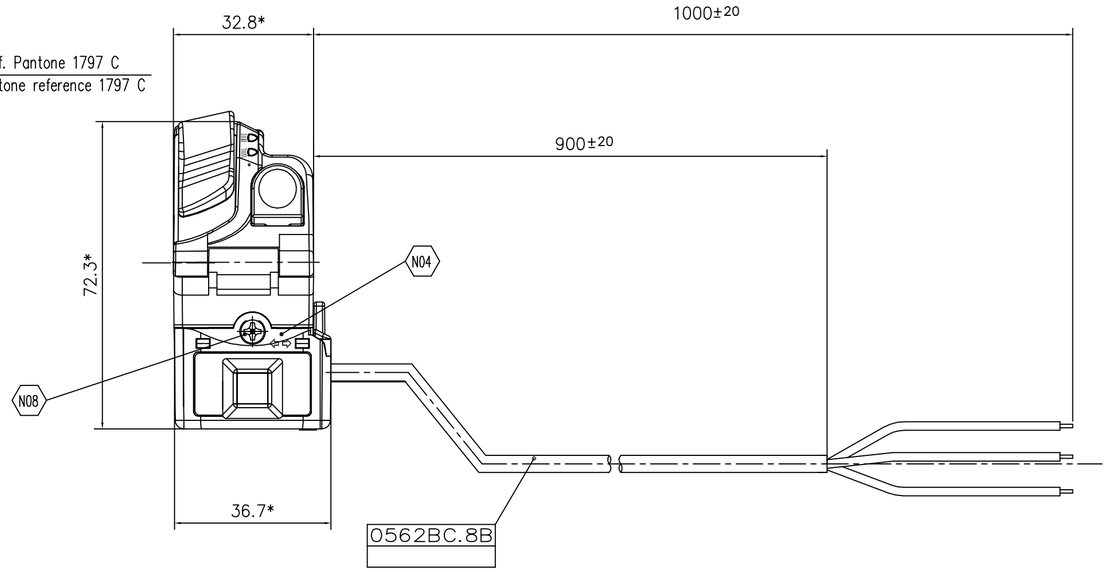

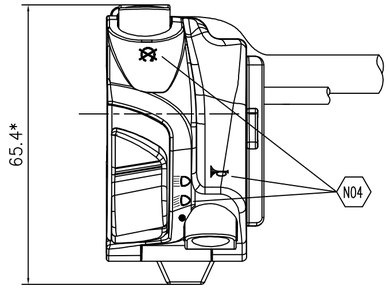

ATTENZIONE: ORIENTARE IL DISPOSITIVO SUL MANUBRIO IN MODO CHE IL FORO DI DRENAGGIO SIA POSIZIONATO VERSO IL BASSO.

Attention: place the switch on the handlebar so that the drainage hole is turned downwards

FLASHER SWITCH ①	AZ	B/N	RO	CARICO NOMINALE Rated load
⇦	○—○			52 W
N PREMUTO (OFF)				
⇨		○—○		52 W
FORZA D'AZIONAMENTO–Functining force 12 ±3 N				

ENGINE STOP SWITCH	V/N	G/V	CARICO NOMINALE Rated load
A RIPOSO (Off)			
PREMUTO (On)	○—○		60 W
FORZA D'AZIONAMENTO Functioning force 5 ±3 N			

DIMMER SWITCH	G/B	M	BL	CARICO NOMINALE Rated load
•				
	○—○			60W
		○—○		60W
FORZA D'AZIONAMENTO–Functining force 12 ±3 N				

HORN SWITCH	N	AR	CARICO NOMINALE Rated load
A RIPOSO (Off)			
PREMUTO (On)	○—○		60 W
FORZA D'AZIONAMENTO Functioning force 5 ±3 N			

DETTAGLIO SALDATURA FRUTTO DIMMER

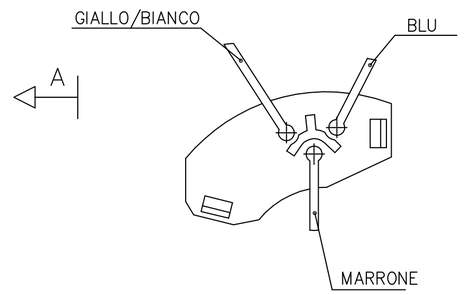

SCHEMA ELETTRICO
Electrical scheme

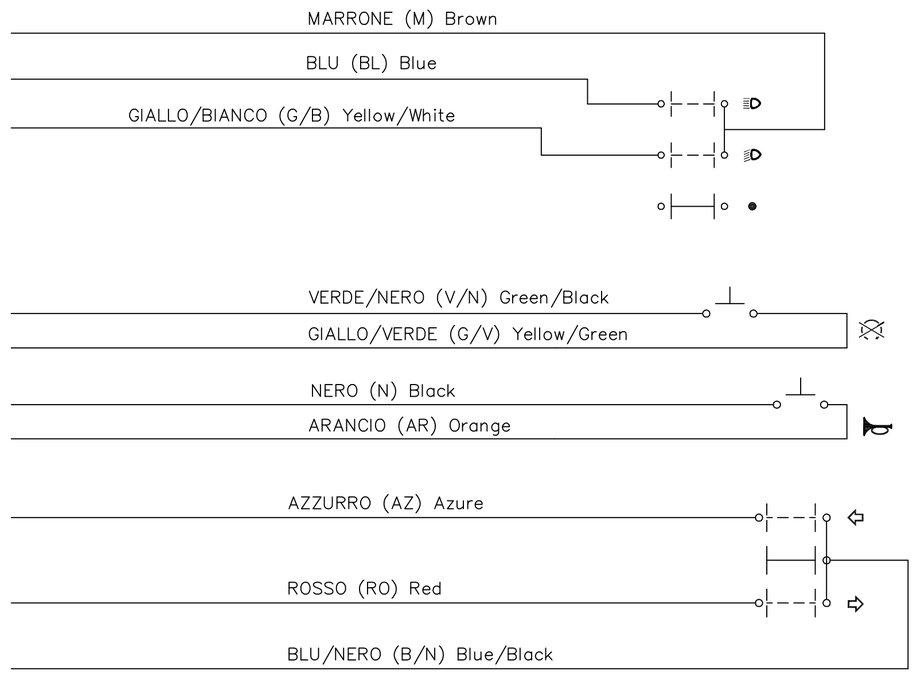

NOTE–Notes

- (N01) DISPOSITIVO ADATTO PER MANUBRI ø22 $^{+0.3}_{0}$ mm
  Switch suitable for handlebars ø22 $^{+0.3}_{0}$ mm
- (N02) CAVI IN RAME SEZ. 0.75–1 mm²
  Copper cable section 0.75–1 mm²
- (N03) RIVESTIMENTO CAVETTI IN VIPLA COLORATA DIAMETRO ESTERNO ISOLANTE ~1.7–2.2 mm
  Colering cable in coloured polyvinyl chloride outside diameter: ~1.7 – 2.2mm
- (N04) SIMBOLI TAMPOGRAFATI COLORE BIANCO
  Symbols in white colour
- (N05) * = LE PRESENTI QUOTE SONO INDICATIVE AI FINI DELL' INGOMBRO.
  * = Approximated overall dimensions
- (N06) TENSIONE NOMINALE DI ALIMENTAZIONE: 12V
  Input rated vontage: 12V
- (N07) COPPIA DI SERRAGGIO: 2÷2.5Nm
  Torque setting:
- (N08) COPPIA DI SERRAGGIO: 1÷2Nm
  Torque setting:
- (N09) MARCATURA TRACCIABILITA' COME DA NORMA DOMINO 762
  ① Traceability marking according to Domino standard 762
- (N10) MONTAGGIO AL MANUBRIO SENZA PERNO E CON TAPPO ANTIROTAZIONE: IL DISPOSITIVO PUO' RUOTARE IN CASO DI URTO CONTRO UN OSTACOLO RIDUCENDO LA POSSIBILITA' DI ROTTURA. E' GARANTITA IN OGNI CASO UNA COPPIA DI BLOCCAGGIO NON INFERIORE A 3Nm

  Assemble the switch on the handlebar without the pin but with the counter rotation cap: in this way by running into an obstacle the switch can rotate reducing possible breakages. We ensure in any case a fixing torque of not less than 3Nm.

formato A2

MODIFICA				
Esp. rev.	Descrizione revisione disegno	Data	Dis.	Appr.
01	MOD FRUTTO TURN DA 0083AF A 0090AF, ACCIUNTA MARCATURA	06/06/12	PNT	FRG
Esp. mod.	Descrizione modifica	Data	Dis.	Appr.

Il presente disegno e' proprieta' della DOMINO S.P.A. SIRTORI (LC) e senza permesso scritto della stessa, non potra' comunque essere utilizzato per la costruzione dell'oggetto rappresentato, ne' venire comunicato a terzi o riprodotto. La Societa' proprietaria tutela i propri diritti a termine di Legge.

DISEGNATO		APPROVATO		SCALA
NOME SRN	DATA 29/10/09	NOME DLR	DATA 04/02/10	1:1

domino S.p.A.

DENOMINAZIONE: DISPOSITIVO ELETTRICO SX
Left handle switch

CLASSE FUNZIONALE	DISEGNO PROVVISORIO N°	REVISIONE
1		/

DISEGNO N° 0298AA.8B.00 — Esp. mod. –01