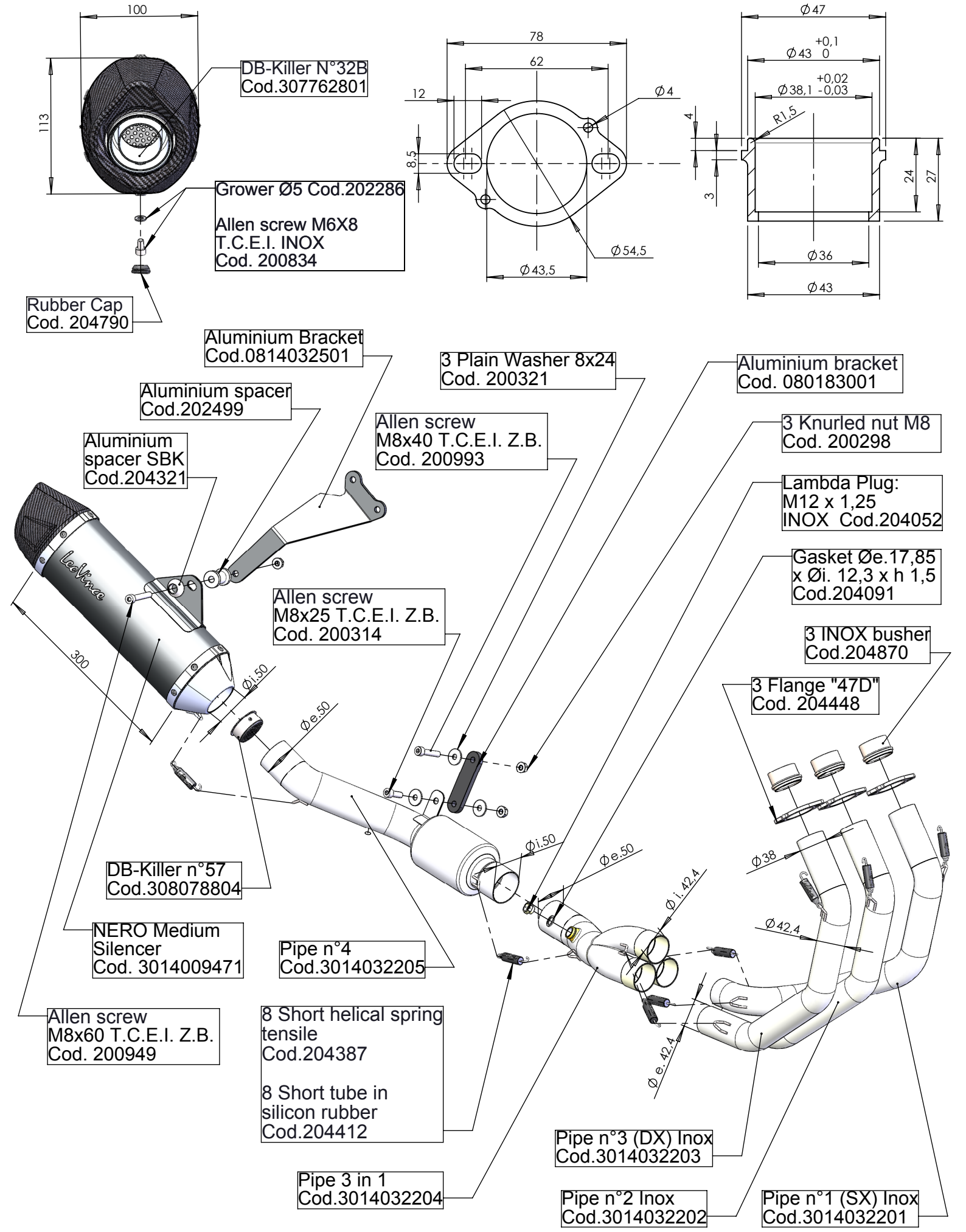

Art. 14032 YAMAHA XSR900 ('16)

Impianto completo 3/1 - NERO Medio - Passaggio STANDARD OMOLOGATO "EVOLUTION II"