Instructions de montage des Crash-Pads pour Z750 ´04 - ´06 & Z1000 ´03 - ´06
N° article : 550K104

Important: Le montage doit être fait par un professionnel!

Montage côté droit:

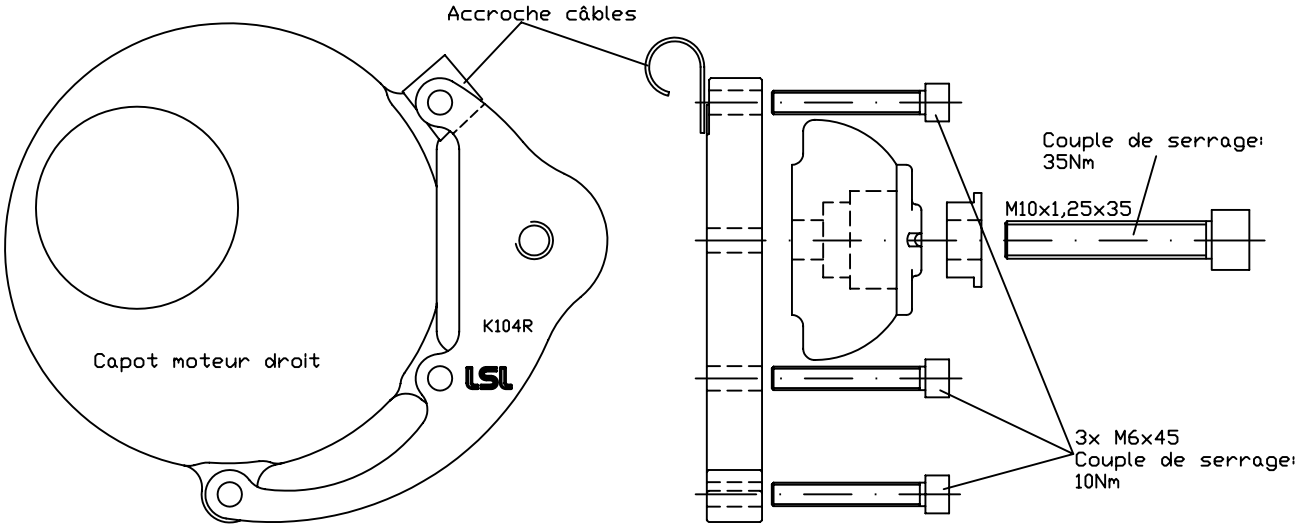

Montage côté gauche:

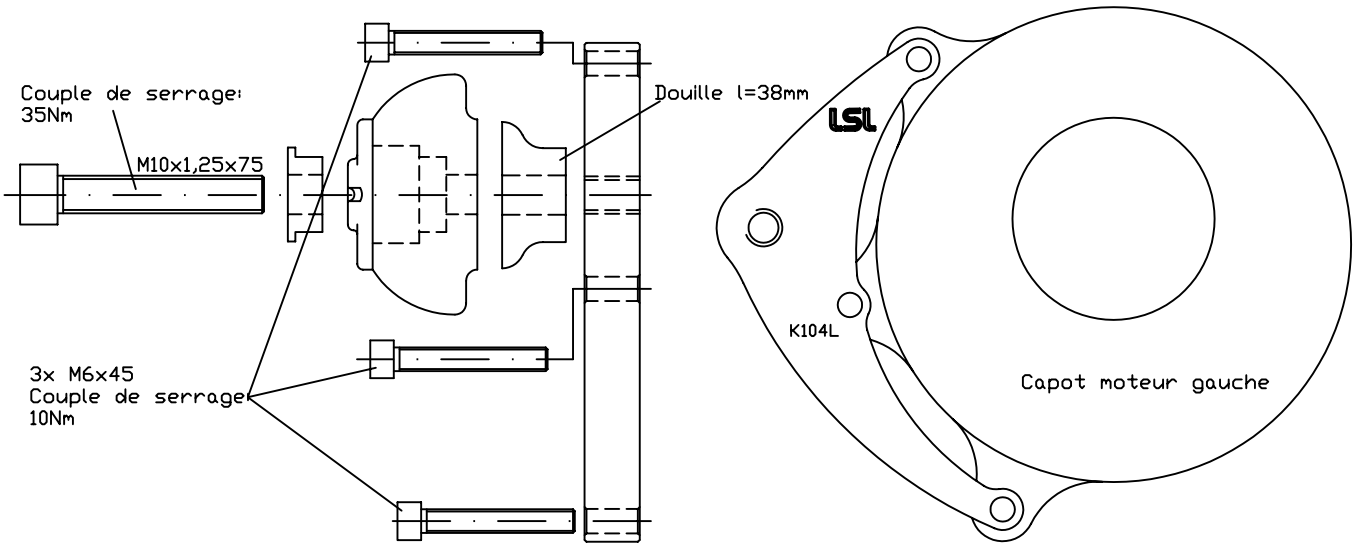

LSL-Motorradtechnik GmbH • D-47809 Krefeld

www.lsl.eu
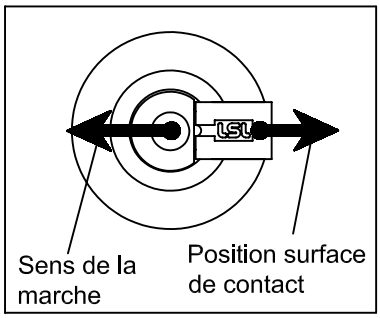
Rev. 01 02/03/2009