Notice de Montage

N°article : **100S108T**
Produit : **Amortisseur de direction**
Application : **Suzuki**
Modèle : **GSX-R 600/750 2006 - 2007**

Amortisseur de direction monté

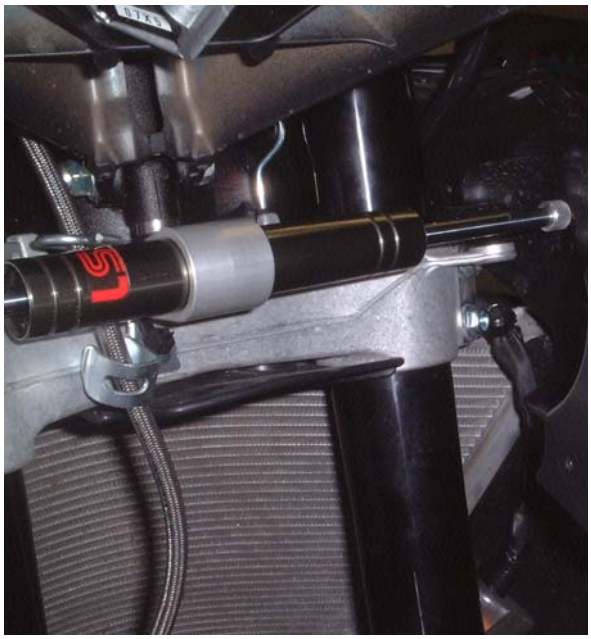

Composition:

1 amortisseur de direction, course 70mm	→ „A“	1 joint torique, 12x3mm	→ „F“
1 collier de corps d'amort.Ø22,3mm	→ „B“	2 vis M5 x 16	
1 collier de tube de fourche Ø53mm	→ „D“	2 vis M6 x 14	
1 douille biseautée, Ø15 x 6	→ „E“	1 vis M8 x 25	
		1 vis M8 x 30	

Contrôlez, si la livraison est complète !

Important: Le montage doit être fait par un professionnel. En aucun cas, L'amortisseur de direction ne doit servir de butée de direction. Ceci endommagerait l'amortisseur.
Vérifiez le serrage de toutes les vis après le montage.
Veillez également à ce que la molette de réglage de l'amortisseur de direction soit à sa dureté minimale lors de votre premier essai!

Position du collier de corps d'amortisseur

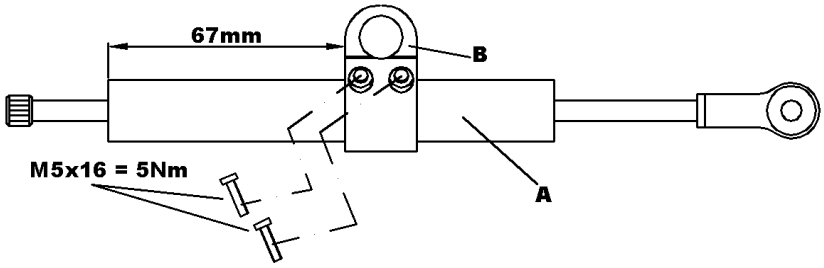

1. Fixez le collier de corps d'amortisseur (B) sur l'amortisseur (A) comme indiqué ci-joint. Observez également la notice de montage du collier (B).

Montage du collier de tube de fourche
(Vue depuis le dessus)

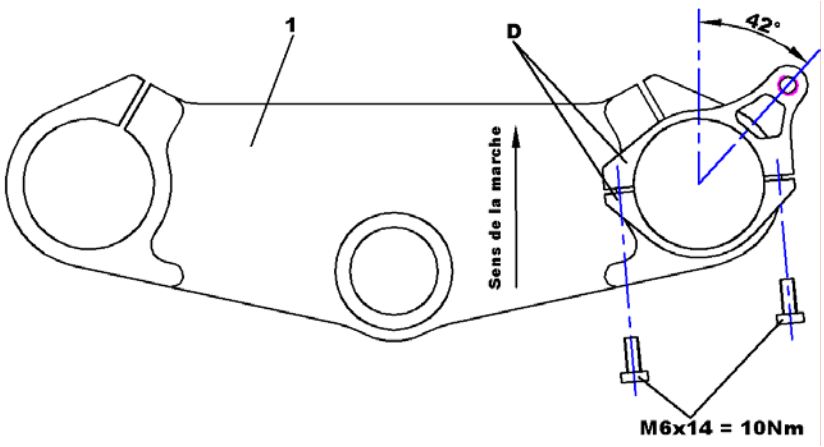

2. Montez le collier de tube de fourche (D) au-dessus du té de fourche inférieur (1) avec les vis M6x14.
   Positionnez le collier (D) comme indiqué ci-contre.

Montage de l'amortisseur de direction
(Vue depuis devant)

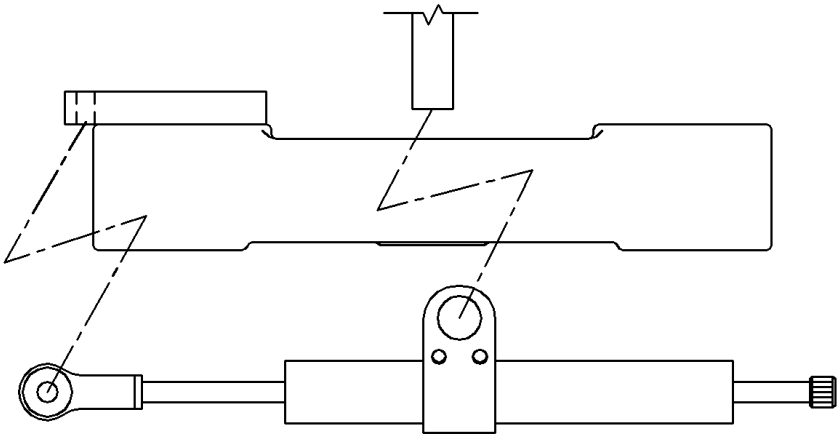

3. L'amortisseur de direction LSL se monte comme celui d'origine, transversalement devant les tubes de fourche.

Fixation du collier de corps d'amortisseur

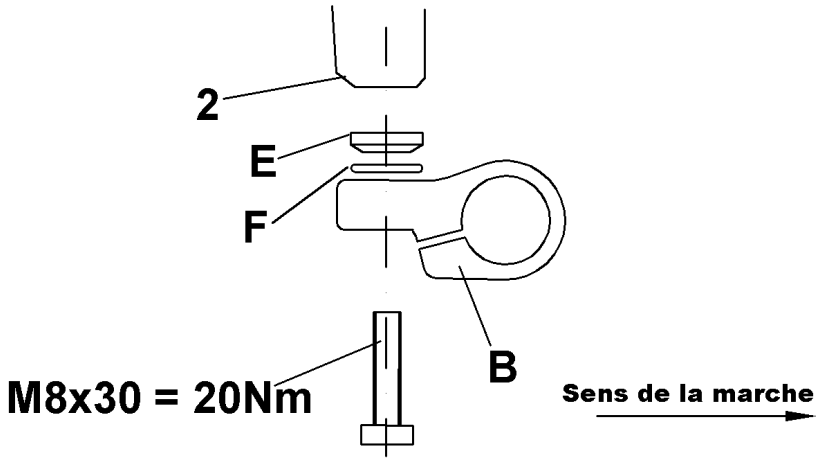

4. Fixez le collier (B) au point de fixation d'origine (2) de l'amortisseur de direction avec la vis M8x30, la douille biseautée (E) et le joint torique (F).
   Serrez la vis à un couple de 20Nm.

Fixation de la tige de l'amortisseur

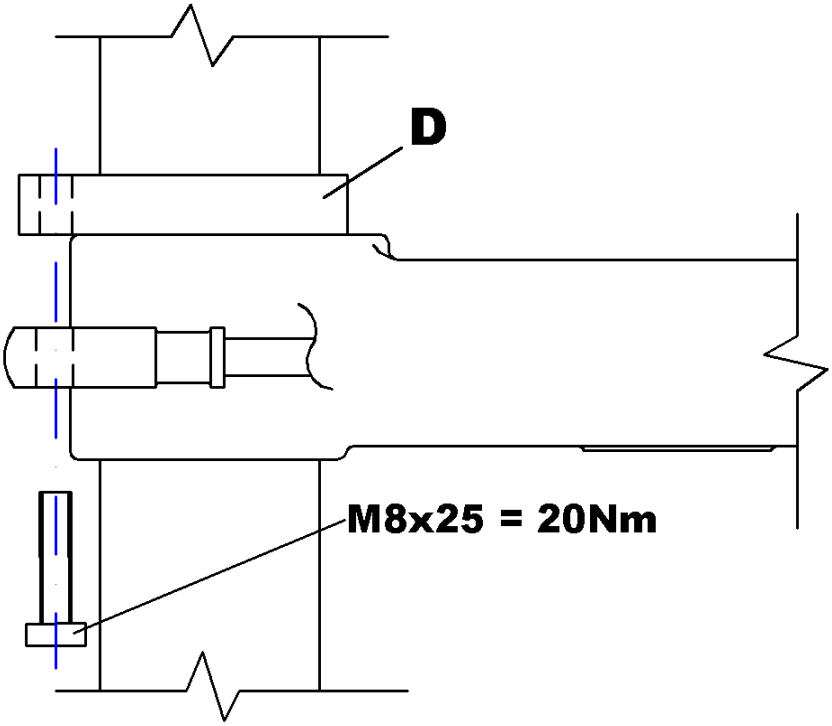

5. Fixez enfin la tige de l'amortisseur au collier de tube de fourche (D) depuis en bas avec la vis M8x25. Serrez à un couple de 20Nm

Contrôlez la liberté de braquage gauche/droite, le serrage de toutes les vis et le réglage à sa dureté minimale de l'amortisseur avant votre premier essai.