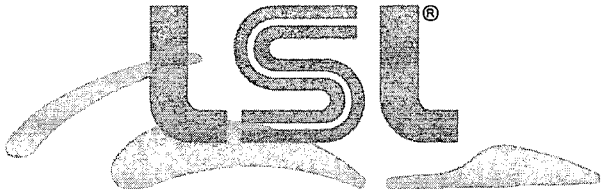

LSL-Motorradtechnik GmbH • D-47809 Krefeld

www.lsl.eu

Notice de montage

N°art.: : **120H096**
Produit : **Kit Street Bike**
Application : **Honda CBR 900RR 2002 - 2003**
Type : **SC50**

Mentions importantes:

Lisez attentivement les instructions de montage et tenez compte des directives de sécurité.
Si vous n'êtes pas mécanicien, nous vous recommandons le montage dans un atelier spécialisé.
Le montage incorrect peut influencer la conduite de manière négative et mettre en danger votre santé et votre vie.
Soyez attentif aux symboles suivants et suivez les directives.

⚠ **Attention! Directive de montage importante: Signale un danger pouvant atteindre votre santé ou votre vie.**

ⓘ **Information facilitant le montage et l'entretien ou prévenant des dommages possibles.**

Montage:

Kit Street Bike monté

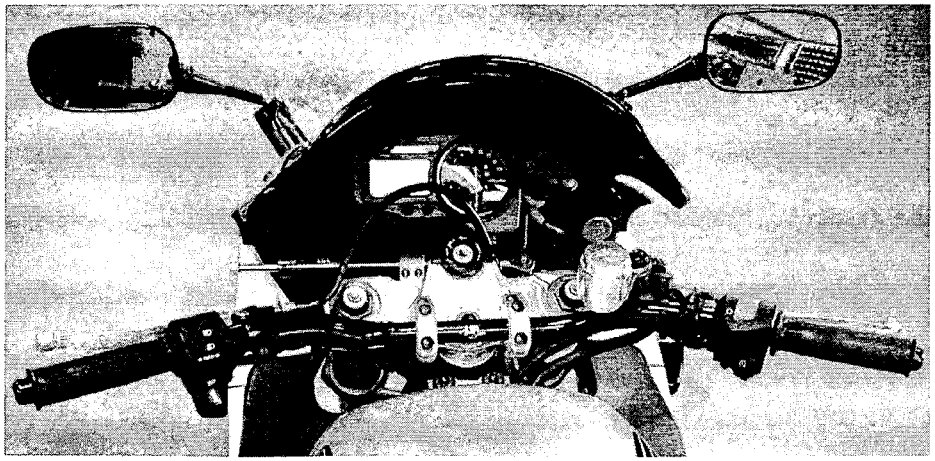

ⓘ Protégez le réservoir d'essence et les parties du carénage se trouvant près dela zone de montage. Coupez le circuit électrique en débranchant le pôle négatif de la batterie pour protéger le système électrique pendant le montage.

⚠ Démontez la durite de frein au maître cylindre de frein hydraulique. ***Attention:*** le liquide pour freins ne doit pas tomber sur les parties peintes! **Le montage des durites de frein et la purge du système de frein doivent être effectués par un professionnel.**

Démontez les poignées, leviers, les contacteurs et le maître cylindre hydraulique. Puis, supprimez le guidon d'origine.

ⓘ **Avant de procéder au démontage du té de fourche d'origine, déchargez impérativement la roue avant ! Nous vous conseillons de lire la page 3 pour faciliter la pose des câbles et durits.** Remplacez le té de fourche d'origine par le té de fourche du kit Street-Bike. Percez les têtes des vis de fixation du contacteur d'allumage pour pouvoir le démonter. Fixez le contacteur au té de fourche avec les entretoises et les vis du kit. Posez les rondelles dentelées sous les têtes de vis pour les bloquer. Percez les têtes cylindriques à six pans des vis de fixation du contacteur d'allumage comme sécurité contre le vol. Serrez d'abord l'écrou central à un couple de 15Nm puis les vis de serrage à un couple de 20Nm. Serrez enfin l'écrou central au couple de serrage indiqué par le fabricant.

ⓘ **Guidon prescrit: LSL –Street Bike, plat / Type N1**

Fixez le nouveau guidon, type N1, dans les pontets. Vissez les vis des pontets de manière régulière puis serrez à un couple de serrage de 25Nm à la fin du montage.

Carénage: Dévissez le carénage et posez les rondelles caoutchouc (Ø8,5xØ25x6) entre le support et le carénage. Fixez avec la vis du kit M5x20.

ⓘ **Limitez la butée de direction!**

Afin d'obtenir la liberté de mouvement par rapport au carénage, limitez la butée de direction avec la rondelle d'écartement **(1mm)**. Collez-la sur la butée d'origine avec une colle appropriée.

ⓘ **Afin d'obtenir une liberté de mouvement suffisante pour commutateurs et leviers, il est nécessaire d'utiliser des embouts de guidon** (N°art.: 135-004.. ou 135-001A..) **et de monter les commutateurs, les leviers et les poignées vers l'extérieur. Les poignées doivent dépasser les extrémités du guidon. Laissez 15mm d'espace entre les commutateurs et les leviers de frein et d'embrayage.**

⚠ **En cas de frein dépressurisé, contrôlez s'il est possible de tirer le levier de frein jusqu'à la poignée sans toucher les commutateurs!**

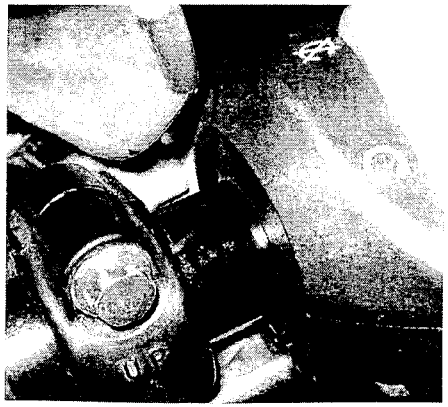

Desserrez le fil électrique du klaxon, fixez et ajustez provisoirement les poignées au guidon. **Contrôlez la liberté de mouvement par rapport au carénage et au réservoir d'essence.**

Marquez les points d'arrêts et effectuez les perçages nécessaires aux fixations. Collez la poignée gauche ave une colle appropriée. Ajustez le réservoir pour liquide de frein pour qu'il soit autant que possible horizontal.

Schéma de pose des câbles et flexibles :

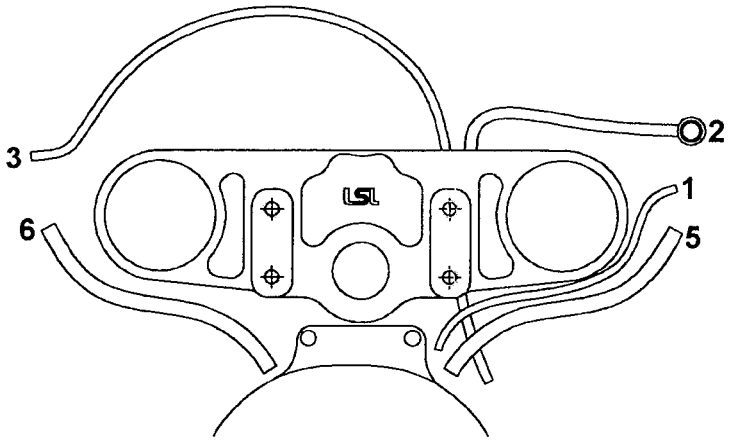

Câbles de gaz (1): Posez les câbles des gaz vers la droite, derrière le bras de fourche et contrôlez la liberté de mouvement pendant le braquage gauche/droite.

Durit de frein (2): Montez la durit de frein avec de nouveaux anneaux de joint comme indiqué ci-dessous. Tenez compte de la notice des durits de frein tressées inox jointe.

Câble d'embrayage (3): Posez le nouveau câble d'embrayage le long du contacteur à clé (voir image→). La suite de la pose correspond à la pose originale.

Câbles électriques (5&6): Amener les câbles vers les commandes sans tensions derrière les bras de fourche. Effectuez le raccordement du klaxon avec la rallonge du kit.

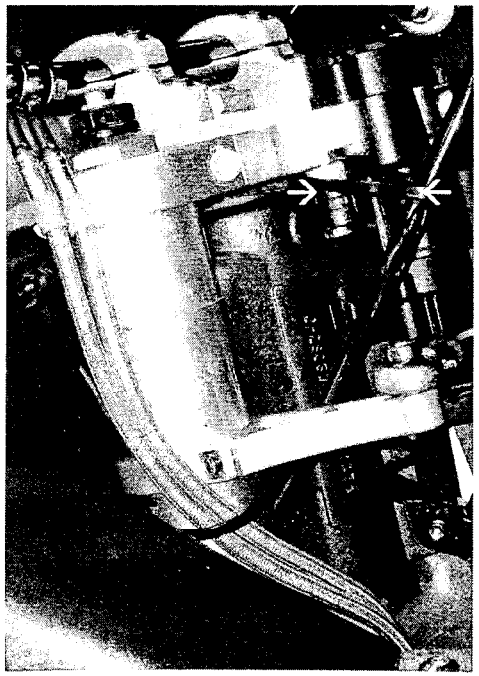

⚠ **Contrôlez à ce que câbles ou flexibles soient posés sans tensions ni pliures pendant le braquage gauche/droite.**

Bonne Route!

Fiche de montage pour kit Street Bike — No. article: 447210

Modèle: Honda CBR 900RR	Année: 2000 - 2001
Châssis: SC44	

Important: Le montage doit être fait par un professionnel. Veuillez respecter les conseils pratiques pour le montage des kits Street Bike.

Guidon prévu :	Type 01 (A01 / E01 / L01)
Durites de frein :	75 + 80 cm (BK02)

Position des câbles dans le sens de la marche :

Câbles de gaz (1): derrière le tube de fourche et à droite de la colonne de direction

Câble d'embrayage (2): devant le tube de fourche et à droite de la colonne de direction

Câble de starter: /

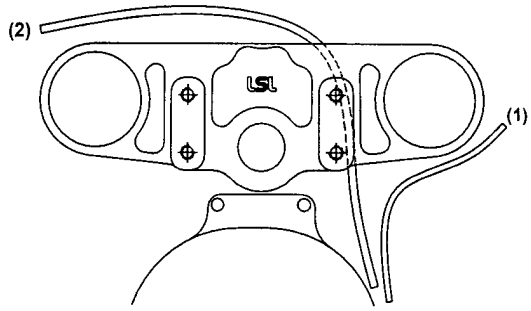

Raccourcir la bulle ou la remplacer par une bulle LSL adaptée.

Particularités:

Fixez le commodo d'allumage au té de fourche avec les vis M8x30 et les douilles ø15x8.0mm.
Montez l'antivol au té de fourche avec les vis M5x25 comme à l'origine.
Percez les têtes de vis comme sécurité contre le vol.
Fixez le té de fourche avec l'écrou borgne d'origine et serrez ensuite les vis des tubes de fourche.
Montez le guidon et les leviers de manière provisoire. Les pontets de guidon décalé doivent être montés de manière à ce que le guidon soit déplacé vers l'arrière.
Remplacez le câble d'embrayage d'origine contre celui fourni.
Rallongez le branchement des câbles électriques. Remplacez les durites de frein. Utilisez la nouvelle vis creuse.
Montez la bulle ajustée ou raccourcissez la bulle existante de façon à garantir la liberté de mouvement pendant le braquage gauche/droite.
Percez le guidon pour la fixation définitive des commandes.
Desserrez les vis du réservoir de liquide de frein et tournez le réservoir à l'horizontale.
Contrôlez le serrage des vis.

LSL-Motorradtechnik GmbH • D-47809 Krefeld

www.lsl-motorradtechnik.de

Directives de principe pour le montage des kits Street Bike

1.) Supprimez le réservoir d'essence afin d'éviter tout endommagement et pour faciliter la repose des câbles. Par mesure de sécurité, défaire le fil du pôle négatif de la batterie.

2.) Démontez les leviers et le maître cylindre hydraulique. Enlevez le guidon d'origine.

3.) Fixez le système d'adaptation au té de fourche ou alors changez le té de fourche d'origine contre le té de fourche pour Street Bike. Pour la dépose du commodo d'allumage, percez les têtes des vis de fixation. Posez le commodo d'allumage au té de fourche avec les entretoises et les nouvelles vis contenues dans le kit. Percez les têtes des vis comme sécurité contre le vol. Si le vissage central a été desserré, le resserrer au couple de serrage indiqué par le fabricant. Posez les pontets et le nouveau guidon et fixez les bracelets sans les serrer. Reposez les câbles d'accélérateur, si nécessaire.
Tenez compte des directives de montage suivant le type de moto.

4.) Si le kit contient de nouvelles durites de frein, procédez comme suit :
Démontez la conduite du maître cylindre de frein hydraulique.
***Attention :* le liquide pour freins ne doit pas tomber sur les parties peintes!**
Fixez la nouvelle durite de frein en utilisant des joints neufs.

Le montage des durites de frein et la purge du système de frein doivent être effectués par un professionnel. Tenir compte des instructions de montage des durites tressées inox en annexe.

5.) Fixez les leviers au guidon et ajustez-les. Sur les guidons LSL, placez les perçages nécessaires à la fixation. Contrôlez que câbles ou tuyaux soient posés sans tensions ni pliures. Contrôlez le braquage gauche /droite par rapport au réservoir d'essence. Serrez les bracelets de manière régulière jusqu'à un couple de 20 Nm. Collez la poignée gauche avec une colle appropriée.

6.) S'il existe, supprimez le support entre le carénage et le réservoir d'essence/rétroviseur.
Si nécessaire, raccourcissez la tête de fourche et la bulle pour qu'il reste suffisamment d'espace pour le levier et le maître cylindre pendant le braquage gauche/droite. Dans certains cas la butée doit être limitée par les rondelles d'écartement incluses dans le kit. Collez ces rondelles sur les butées d'origine avec une colle spéciale. Contrôlez le fonctionnement des câbles d'accélérateur pendant le braquage gauche/droite.

7.) Respectez les règlements par rapport à l'enregistrement des accessoires dans les papiers de la moto.

LSL-Motorradtechnik GmbH • D-47809 Krefeld

www.lsl-motorradtechnik.de

Stand: 02/2006